生産中止図面
２０１５／０１

<特注仕様>
1.便器洗浄品

＊定格：ウォシュレット　AC100V-321W　50/60Hz
　　リモコン　　AC100V-4.9W
・最低必要水圧0.05MPa(流動時)
　0.05MPa以下の場合、ウォシュレットの水勢が弱くなります。
・最高水圧は0.75MPaです。
＊給排水位置が適切でないと、止水栓が製品に干渉することがあります。
＊便器排水芯が491~540mmの場合は、便器を前に出して施工可能。
＊製品背面に電源を設けないでください。
　コンセントが製品と干渉し、抜き差しができない場合があります。
＊電源コンセントは水や小水がかからない位置に設置してください。
　また、壁給水の真下部に電源コンセントを設置したり、給水用ホースと
　電源コンセントを接触させないでください。感電・発火の原因になります。
＊本体左右側面は、給水フィルター・脱臭フィルターのお手入れ時の
　取りはずしや電池ボックスの取りはずしのため、
　約150mm以上の空間を確保してください。
注1：立て配管などがある場合は、立て配管などから150mm以上の
　　空間を確保してください。
注2：呼出ボタン(他社製品)の大きさ・配置に応じて、決めてください。

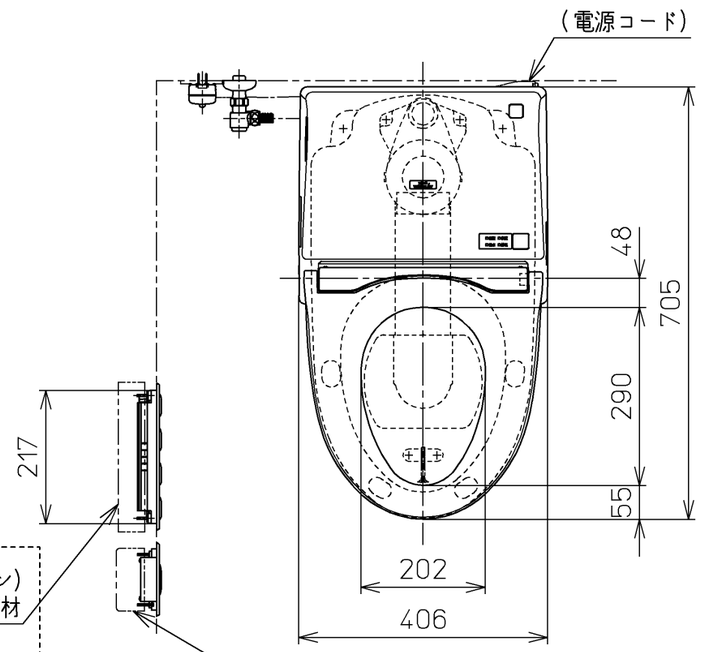

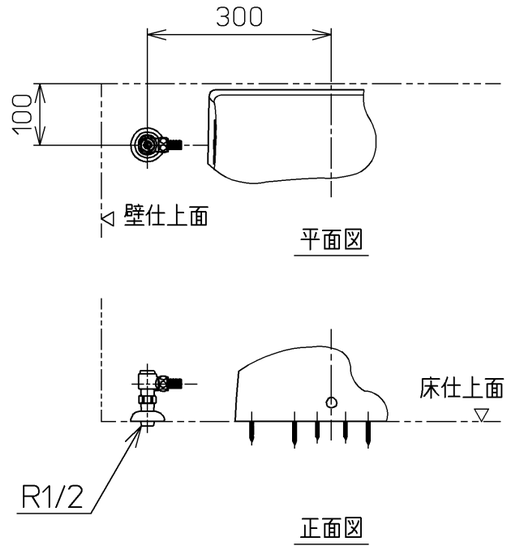

床給水仕様の場合

別品番
(AC100Vリモコン)
リモコン取付用施工部材
・乾式・湿式工法壁用
・パーティション用

別途手配
電源電線：600Vビニル絶縁ビニルシースケーブル平形
VVF　2芯　φ1.6　又は　φ2.0

別品番
(タッチスイッチ)
リモコン取付用施工部材
・乾式・湿式工法壁用
・パーティション用

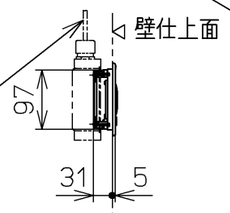

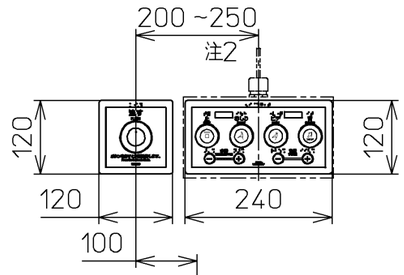

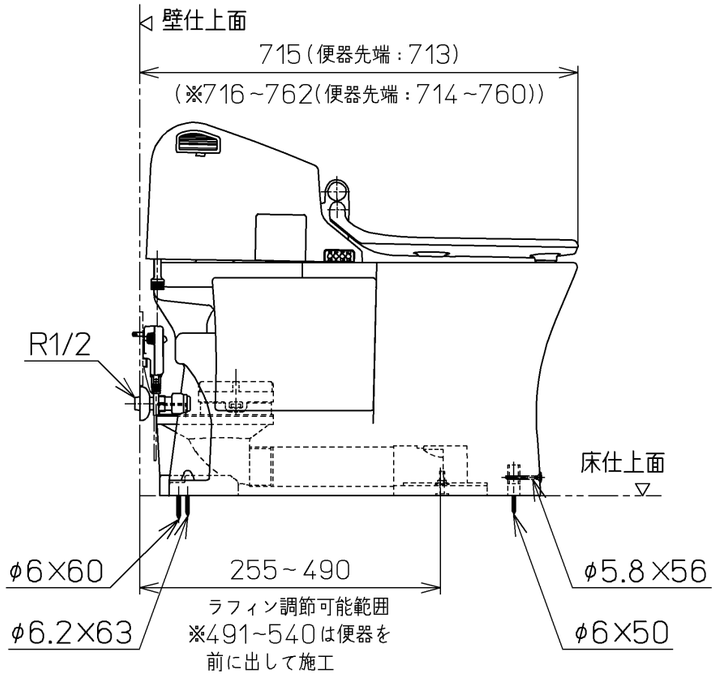

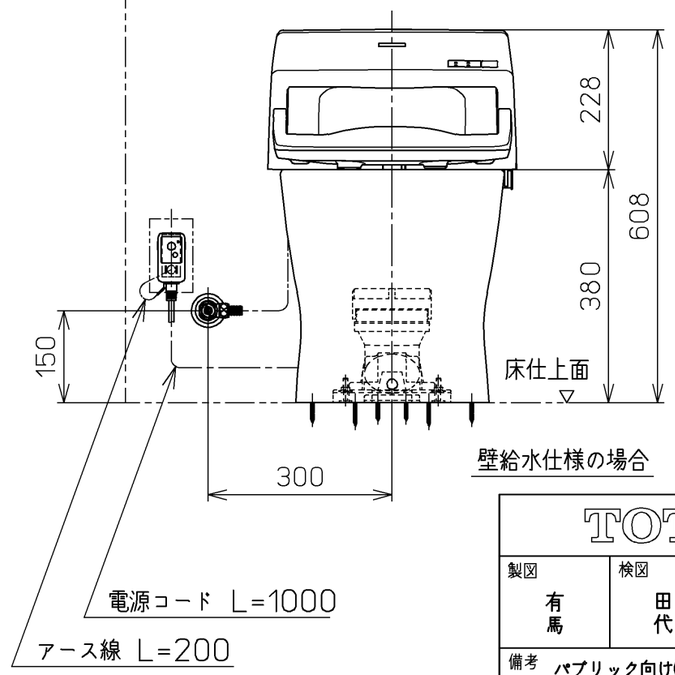

壁給水仕様の場合

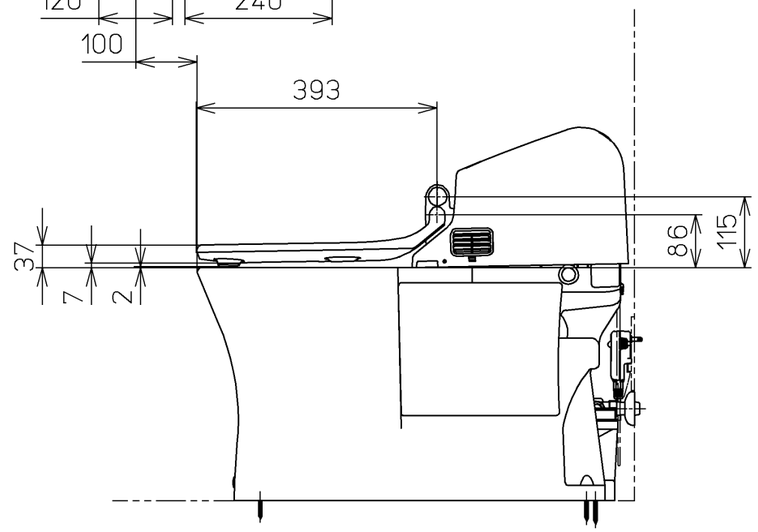

TOTO		単位 mm	名称 ウォシュレット一体形便器
製図 有馬	検図 田秋代吉	日付 11-12-27	尺度 1：10
備考 パブリック向け(音姫内蔵) 一般地・流動兼用、S排水 リモデルタイプ		機能部：TCF954V6 / 陶器部：CS823BM	品番 CES954MT6
			図番 CES954MT6_A0106
A3			ページNo. 1-1 (改)